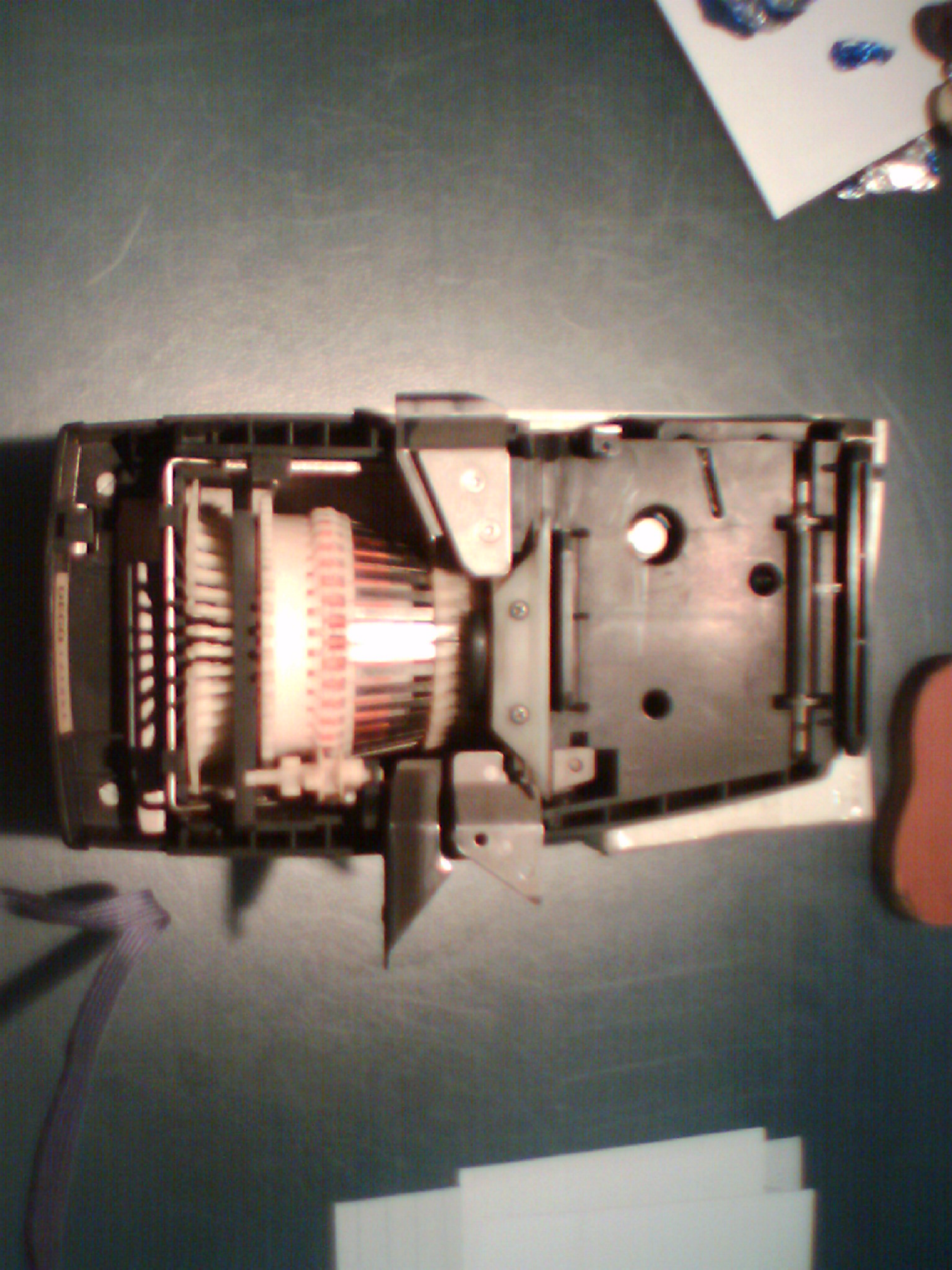

777

Mode d'emploi pour

deco

Pour le montage de DECO
sur DUOMATIC 80 voir page 25.

Table des matières

3 **Le sélecteur**
Mise en place du sélecteur.

4 **Le porte carte**
Mise en place du porte carte.
Tricotage sans carte perforée.

6 **La carte perforée**

7 **Préparation pour le tricotage des dessins**
2 rangs avant le commencement du dessin:
Introduire la carte perforée. Joindre les deux extrémités de la carte perforée.

8 **Tricotage en dessin automatique**

9 **A Jacquard**

13 **B Dessins à jetés**

16 **C Dessins de tissage envers**

17 **D Nervures**

17 **E Dessins en côte anglaise**

18 **F Dessins avec chariot à jours U 70**

19 **G Tricoter avec COLOR**

20 **Motif positionné en jacquard**

22 **Variations de dessins en hauteur**

23 **Conseils pratiques**
Partager l'ouvrage en tricotant des dessins avec cartes perforées.
Détricotage de rangs tricotés avec cartes perforées.

25 **Déballage et montage du DECO**

Le sélecteur

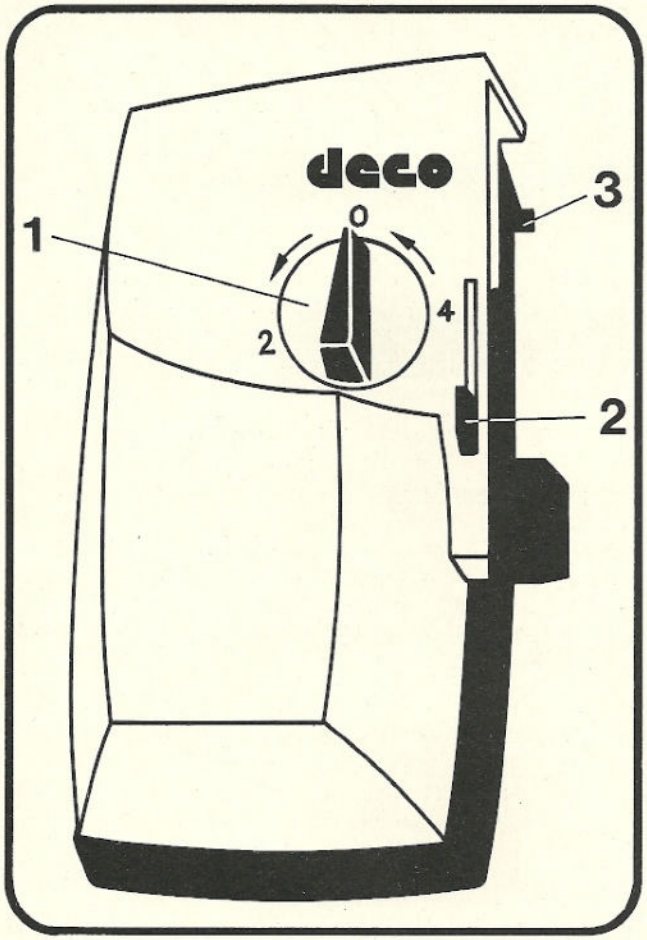

1 Le disque sélecteur

Il ne peut être tourné qu'à gauche, c.-à-d. dans le sens contraire des aiguilles d'une montre.

0 = hors travail

2 = la carte perforée tourne tous les deux rangs.

4 = la carte perforée tourne tous les quatre rangs.

2 Le bouton d'accouplement

Il sert à fixer le sélecteur au chariot.

3 Le rail supérieur du sélecteur

Le profil du haut à l'arrière du sélecteur.

Mise en place du sélecteur

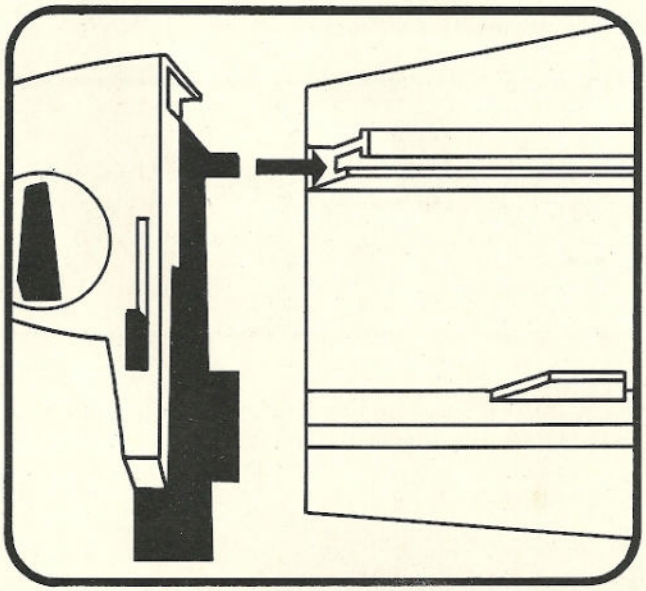

- **Disque du sélecteur sur 0.**
- **Introduire le rail du sélecteur dans le rail supérieur du prolongement de la fonture.**
- **Pousser le sélecteur vers la droite** en le faisant glisser par-dessus l'arrêt du prolongement de la fonture, le pousser ensuite légèrement contre la fonture pour l'introduire dans le rail inférieur de celle-ci.
- **Pour fixer le sélecteur au chariot, pousser le bouton d'accouplement vers le haut,** tout en approchant en même temps le sélecteur du chariot. Pousser le bouton vers le bas, il s'enclenche et le sélecteur est fixé au chariot.

Le porte carte

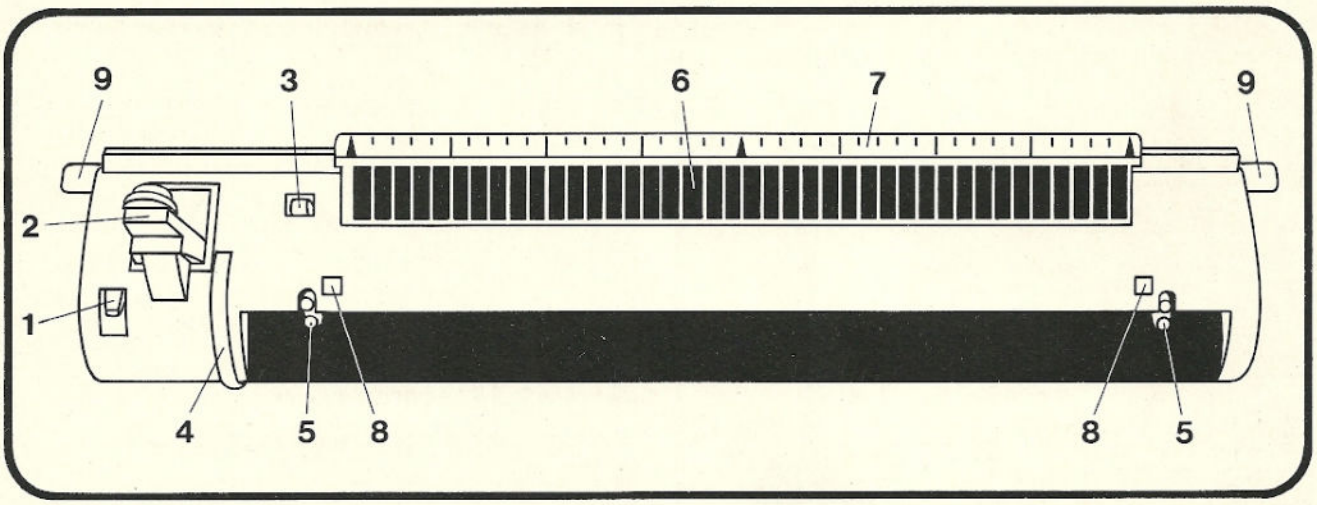

1 La manette de déblocage

Avec la manette de déblocage on débloque la carte perforée pour la tourner manuellement.

2 Levier de transport automatique

Ce levier fait tourner la carte automatiquement.

3 Le bouton de blocage

Avec ce bouton on peut mettre les touches du sélecteurs en position B (repos).

4 La roue de transport

Avec cette roue la carte perforée peut être tournée manuellement quand elle est débloquée.

5 Les roues dentées

Les dents des roues doivent s'enclencher dans les trous de transport de la carte perforée.

La pochette contient les accessoires suivants:

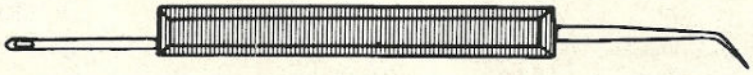

09.802.03
Crochet orange

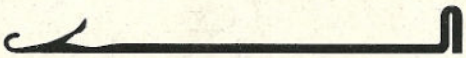

09.232.12
3 aiguilles à clapet

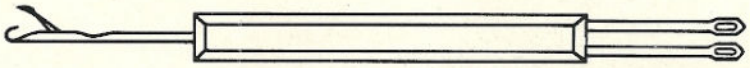

09.942.03
Crochet jaune

09.803.03
Crochet à trois chas

09.941.02
Aiguille à deux chas

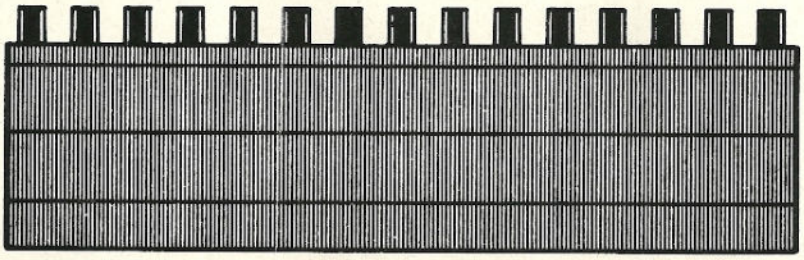

09.809.02
Règle dentée orange

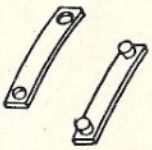

16.831.02
4 goupilles de positionnement

16.644.02
4 clips en plastique pour cartes perforées

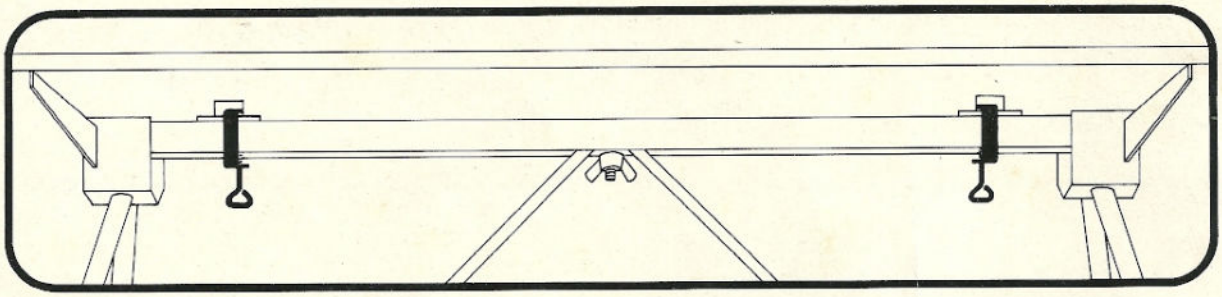

Placer la machine sur la table support et la fixer avec les deux serre-joints selon illustration.

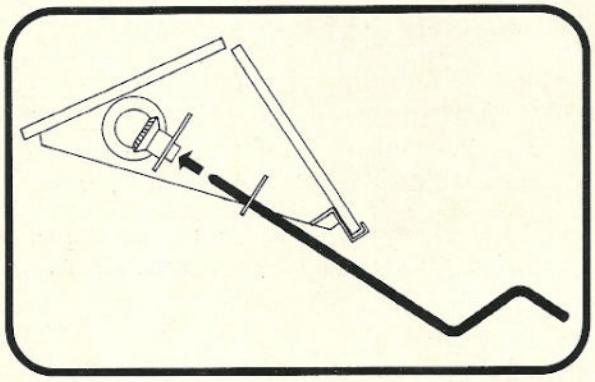

Introduire la manivelle de chevalement, poignée en haut dans son logement, qui se trouve à gauche en dessous des fontures.

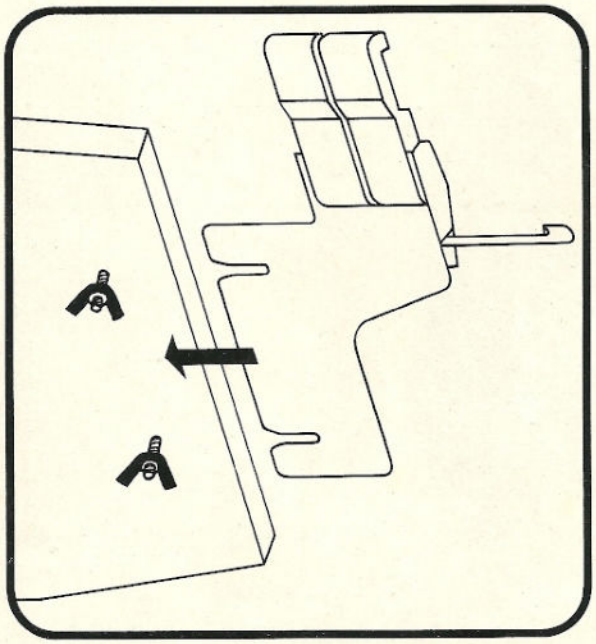

Fixer le changeur de couleurs à droite sous la fonture arrière et serrer les écrous à oreilles.

Important

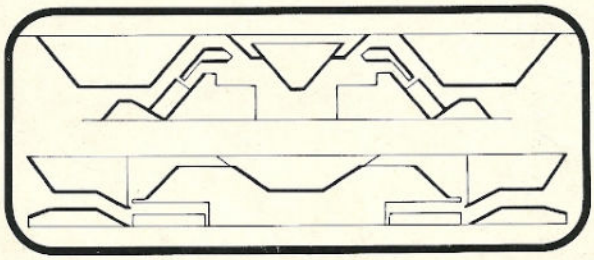

Indications pour l'huilage

Avant de commencer à tricoter **huiler** s.v.p. les parties suivantes:

1. talons des aiguilles
2. talons des poussoirs
3. rails des fontures
4. cames du chariot suivant schéma
   (3–4 gouttes d'huile sur le pinceau)

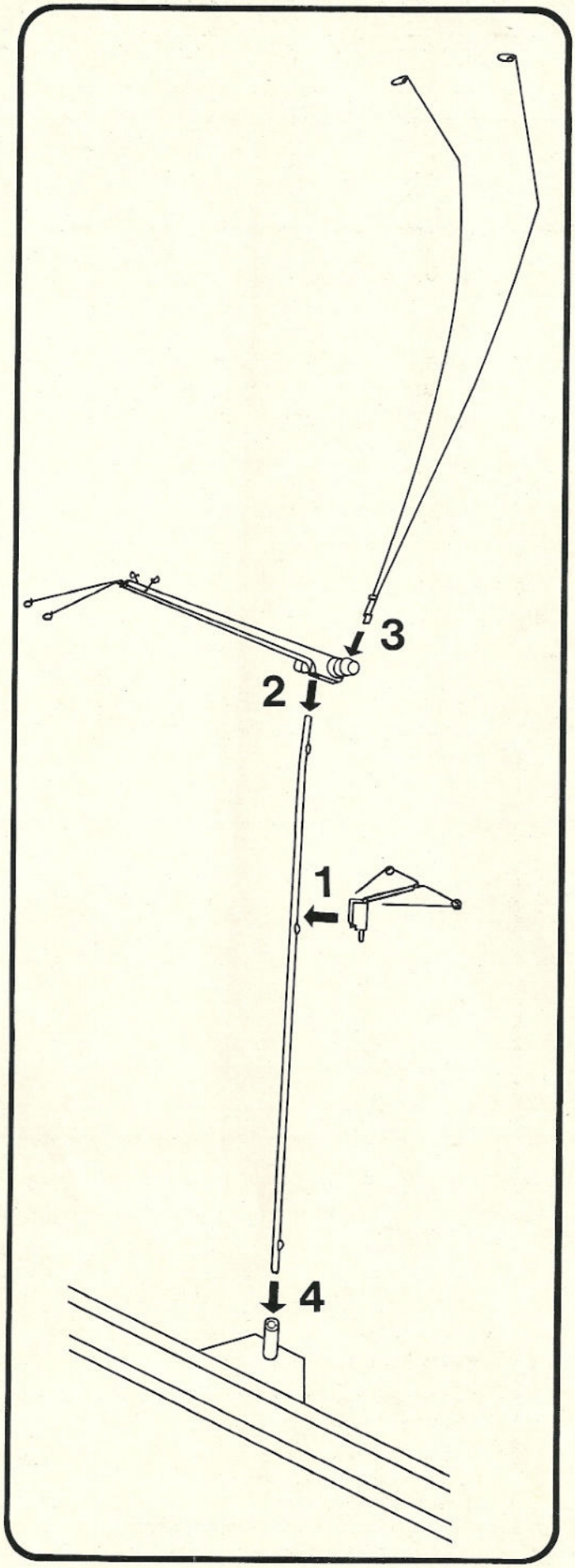

Montage du guide-fil

Le haut du mât du guide-fil est la partie légèrement incurvée.
Le bas est la partie droite.

1 Mettre la pince en place, les œillets vers l'arrière.

2 Fixer le support du guide-fil sur le haut du mât, jusqu'à ce que le mât soit enclenché dans la pièce plastique du support.

3 Insérer les deux ressorts de rappel de haut en bas dans la rainure à l'arrière du support du guide-fil.

4 Insérer le bas du mât dans son logement se trouvant derrière la fonture arrière.

Montage de la crémaillère

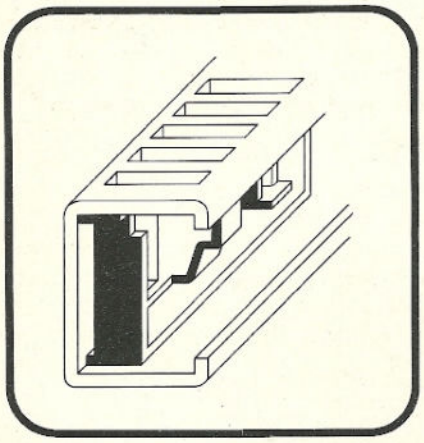

Introduire selon dessin les trois coulisseaux de positionnement dans la crémaillère droite, en poussant leur manette en forme de «U» vers le bas.
Veiller à ce que les deux dents plus petites du coulisseau soient à droite et la dent plus grande à gauche, selon dessin page 68.

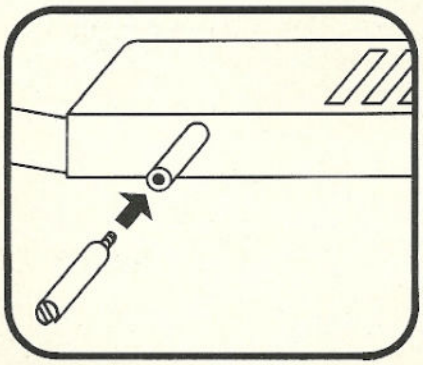

– Visser le prolongement sur le bouton du rail bloqueur.

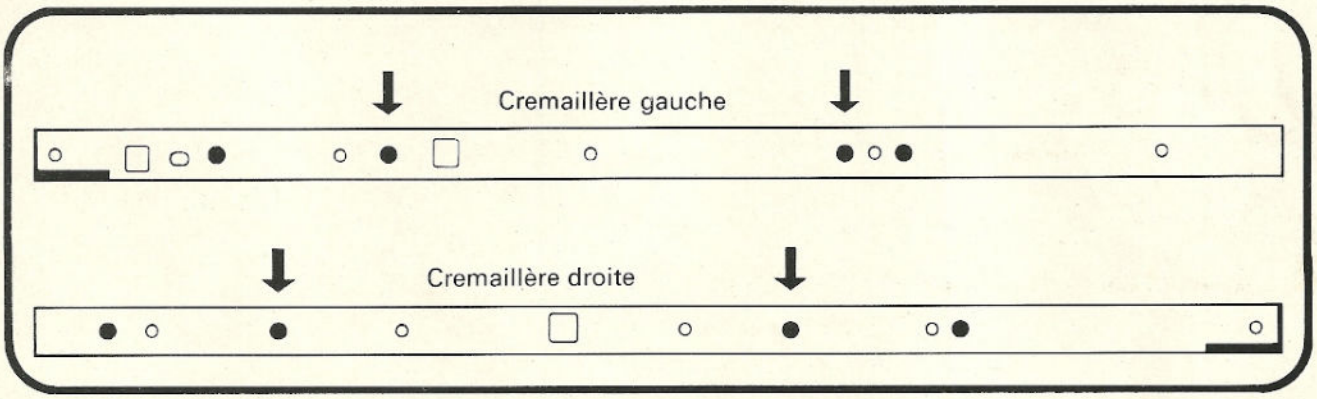

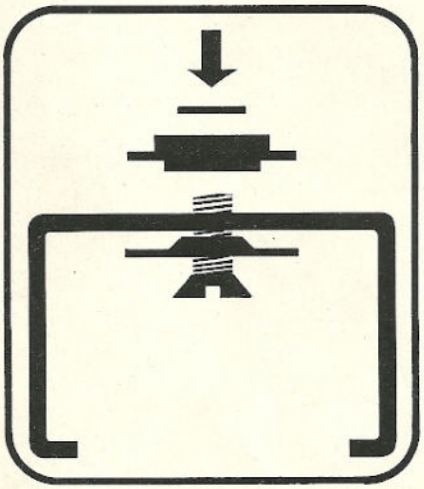

2 vis se trouvent déjà fixées aux deux moitiés de la crémaillère.

Si les vis ne sont plus dans la crémaillère, les réinsérer dans les trous indiqués par les flèches.

Introduire la vis et la rondelle à ressort selon dessin.

Ensuite placer la rondelle en acier et celle en carton par-dessus la vis.

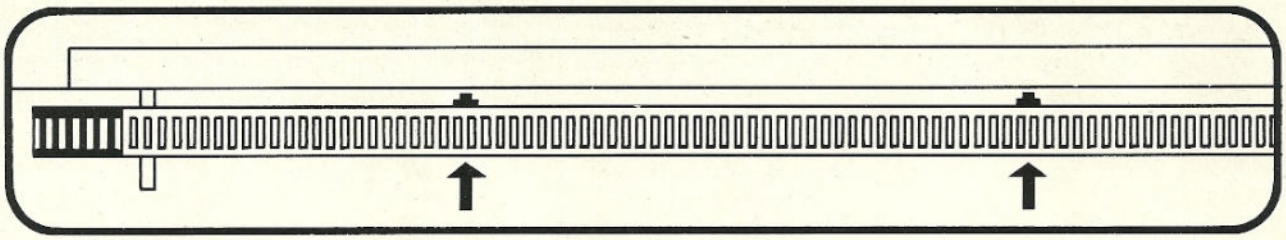

– **Visser la moitié gauche de la crémaillère,** échelle devant soi, au bord avant de la fonture.
Le bouton du rail bloqueur passe par le grand trou à gauche de la crémaillère.

– **Fixer la moitié droite de la crémaillère de la même façon.**

Montage du prolongement gauche de la fonture

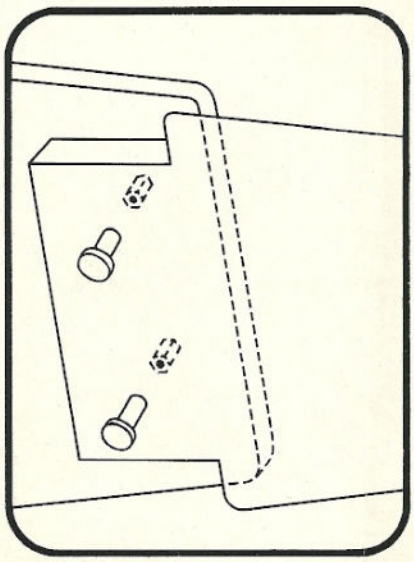

– **Fixer le prolongement de la fonture avec les boulons spéciaux.**

La machine

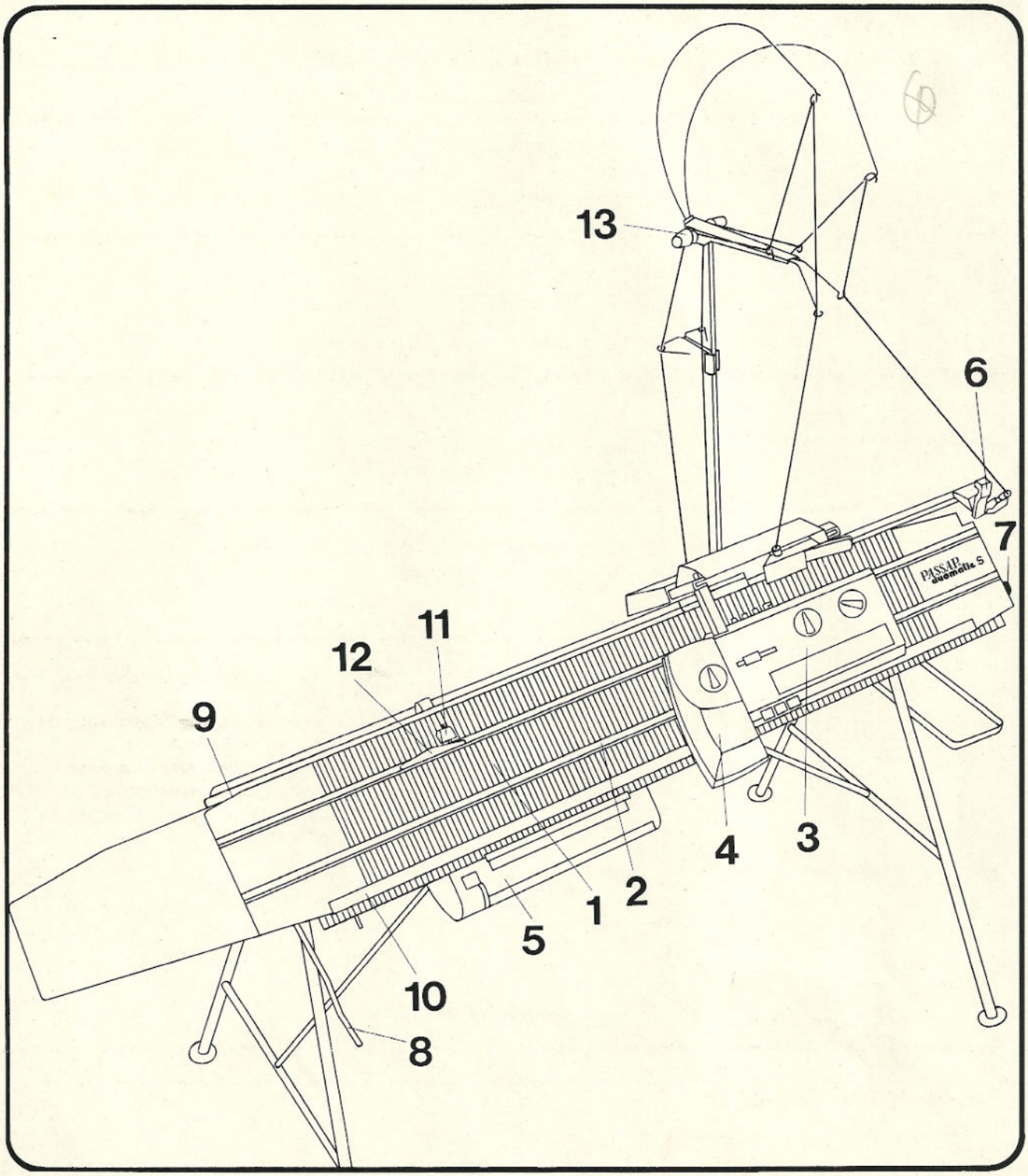

Parties les plus importantes de la machine:

1 Les fontures

Fonture avant et fonture arrière possédant chacune 179 aiguilles.

2 L'échelle des mailles

Les aiguilles sont numérotées à partir du milieu de la fonture pour qu'on puisse compter plus facilement les mailles.

3 Les chariots

Ils sont les parties maîtresses de la machine. Leurs fonctions sont expliquées pages 14 à 17.

4 Le selecteur

Il sélectionne les poussoirs et les aiguilles pour le tricotage automatique des dessins.
Sa fonction est expliquée page 23

5 Le porte carte

les cartes perforées doivent être insérées ici:
Sa fonction est expliquée pages 24 et 25

6 Le changeur de couleurs

change automatiquement de laine.
Sa fonction est expliquée page 22.

7 Bouton d'écartement des fontures

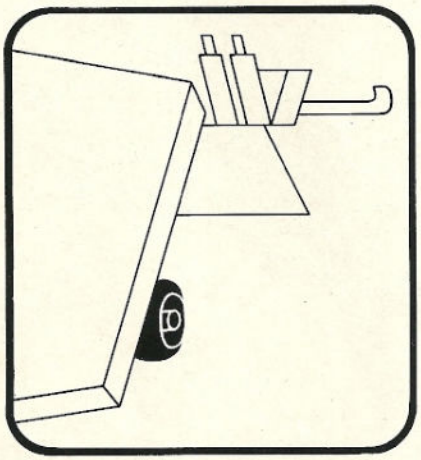

Il est situé à droite sous la fonture avant.
Pour écarter les fontures, tirer le bouton à droite.
Pour les remettre en position normale, pousser simultanément la fonture avant vers le haut et le bouton à gauche.

8 La manivelle de chevalement

sert à déplacer latéralement la fonture arrière par rapport à la fonture avant dans les deux sens.

La manivelle a deux positions de tricotage: en haut ou en bas.

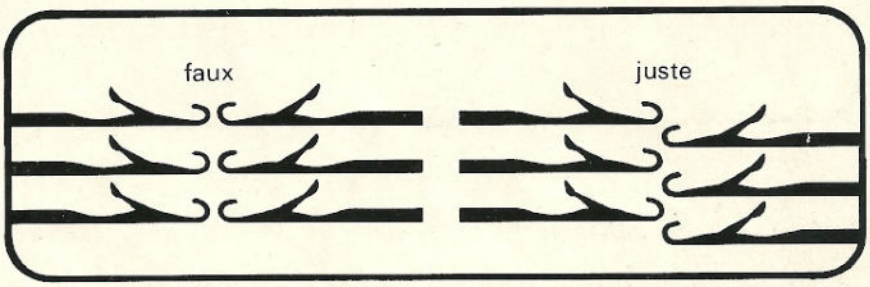

Important: Lorsque la manivelle est en haut ne jamais tricoter en même temps avec les aiguilles en vis-à-vis car celles-ci se heurteraient et pourraient se casser.

La machine

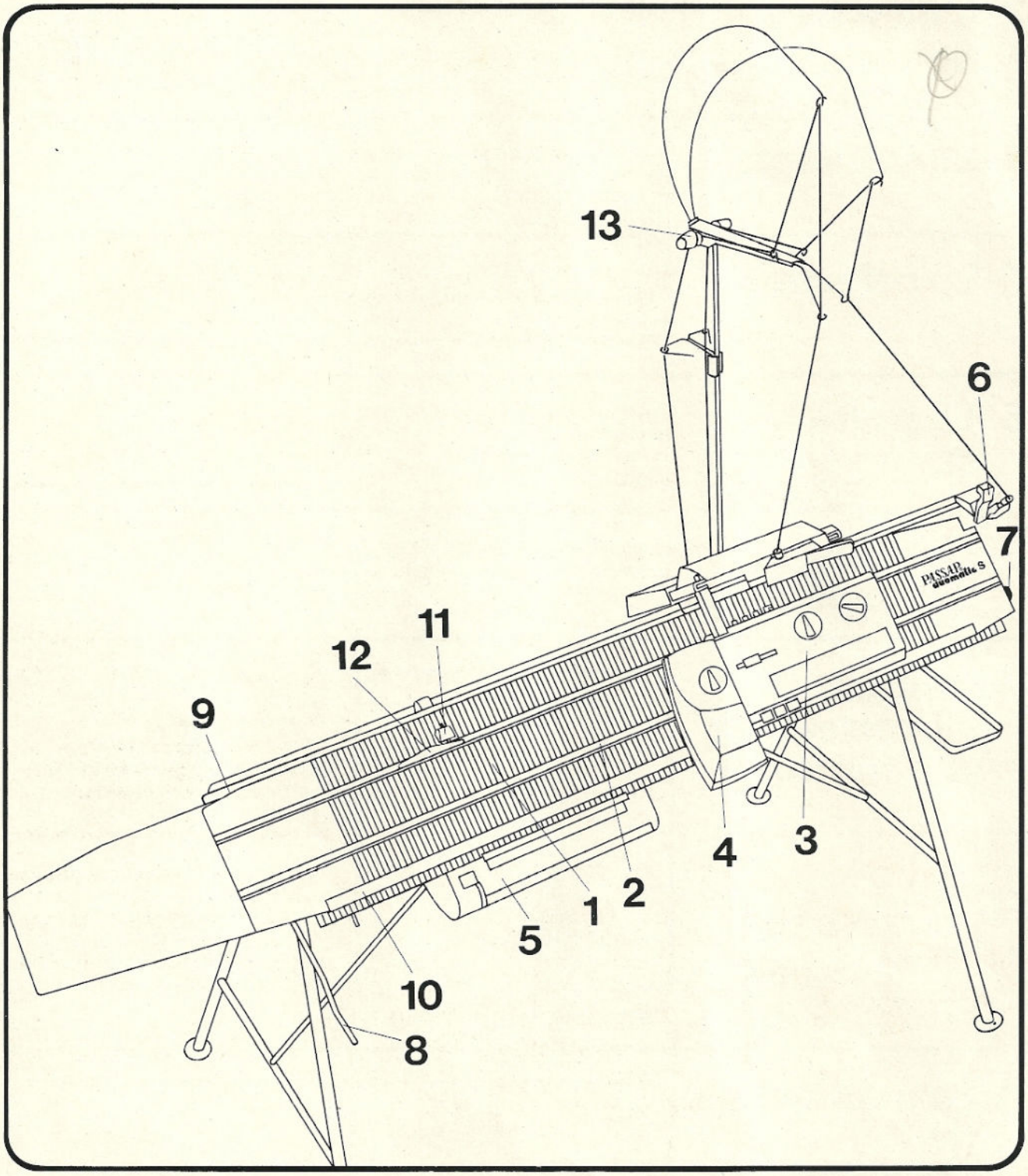

9 L'indicateur de chevalement

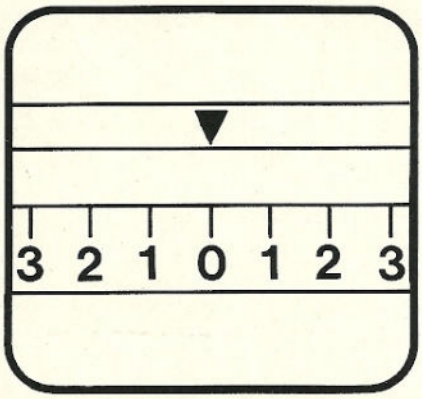

En haut à gauche de la fonture avant se trouve une graduation qui indique le nombre des chevalements possibles à gauche ou à droite.
La position normale est au milieu.

10 Le rail bloqueur

Sa fonction est expliquée page 19

11 Les 2 ressorts de lisière

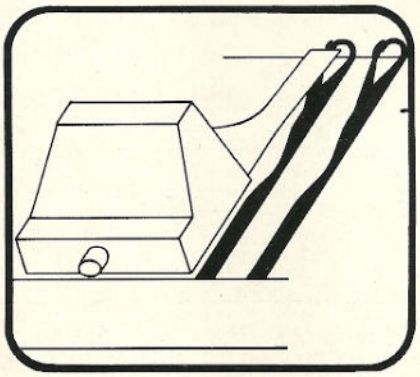

Ils doivent toujours être placés à gauche sur les dernières aiguilles en travail, **clapets fermés.**

12 Le coulisseau du compte-rangs

actionne celui-ci à chaque passage du chariot.
Sa position normale est à gauche du tricot, touchant le ressort de lisière qui est placé sur la dernière aiguille en travail.

13 Les guide-fils

L'enfilage de la laine et le réglage sont expliqués pages 20 et 21.

Le chariot

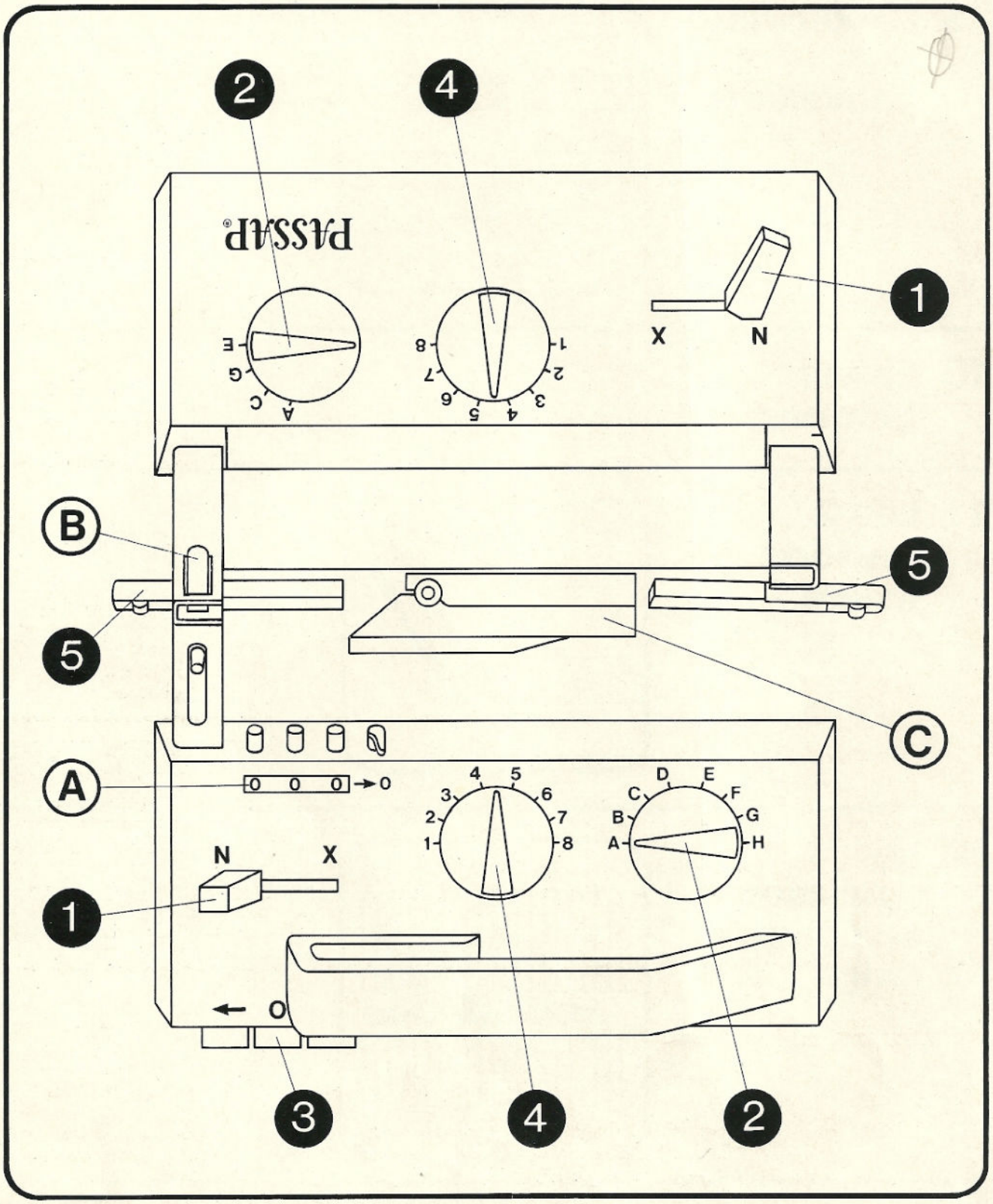

Parties les plus importantes du chariot:

1 Levier N-X

Position N: La machine tricote des mailles endroits (Jersey).
Dans cette position le disque sélecteur n'a aucune action, sa position n'a donc pas d'importance.
Position X: Pour tricoter avec le disque sélecteur.

Abréviations:

Chariot **N** = chariot arrière, levier N-X sur N
N = chariot avant, levier N-X sur N

2 Disque sélecteur

Il sert à tricoter différents points et fonctionne uniquement, quand le levier N-X est en position X.
Pour tourner le disque sélecteur, mettre le levier N-X en position N.

Abréviations:

Chariot **CX** = chariot arrière, disque sélecteur C, levier N-X sur X
N = chariot avant, levier N-X sur N

3 Touches à flèches

Selon l'indication, pousser la touche gauche ou droite ou les deux ensemble.
Pour les déclencher, pousser la touche O.

Abréviations:

Chariot **N** = chariot arrière, levier N-X sur N
BX ← = chariot avant, disque sélecteur B, levier N-X sur X touche à flèche gauche

4 Grandeur de maille

Le réglage de la grandeur de maille dépend du fil et du dessin.
Le tableau suivant donne quelques indications approximatives valables pour une laine courante.

Fournitures	Métrage par 100 g	Aiguilles mains	Grandeur de maille		
			Jersey	Côtes bonneterie	Côtes 1 : 1
Laine sport	310–320 m	3–4	5¾–6¼	4½–4¾	3½–4
Laine moyenne	430–440 m	2½–3	4¾–5¼	3¼–3½	2½–3
Fils industriels	800 m		3¾–4¼	1¾–2	

5 Abaisseurs

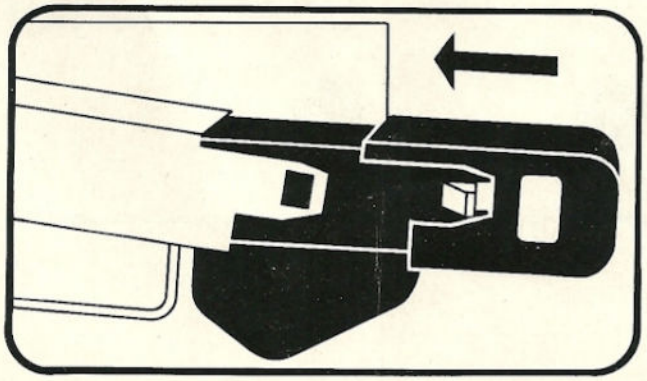

Pour tricoter il est absolument nécessaire que deux abaisseurs semblables soient placés dans leur support respectif.
Insérer les abaisseurs dans leur support en les poussant en direction du chariot jusqu'à ce qu'ils s'enclenchent.
Pour les sortir appuyer sur la petite touche et les tirer.

Abaisseurs orange pour tricot en double fonture.

Abaisseurs noirs pour tricot en simple fonture ou tubulaire. Pour points spéciaux, se référer aux indications.

Le chariot

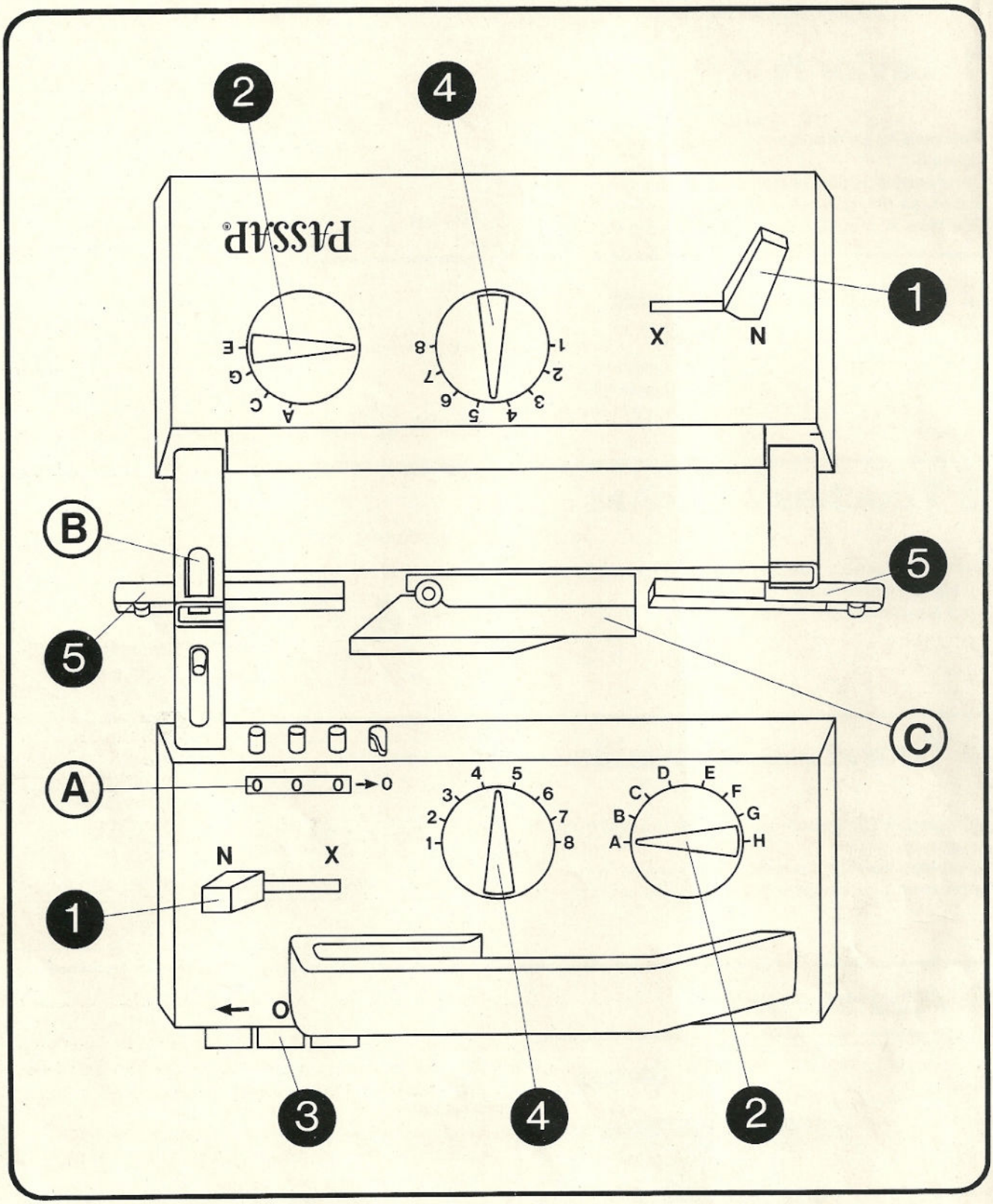

A Compte-rangs

Chaque chiffre peut être réglé individuellement au moyen du bouton correspondant.
Tous les chiffres peuvent être ramenés à zéro en même temps en poussant vers la droite la manette située à côté des trois boutons.
N'oubliez jamais de remettre le compte-rangs à zéro avant de commencer à tricoter.

B Accouplement des chariots

Pousser le verrou vers le bas pour séparer les deux chariots.
Pousser le verrou vers le haut pour accoupler les deux chariots.

C Pince pour bec-fil

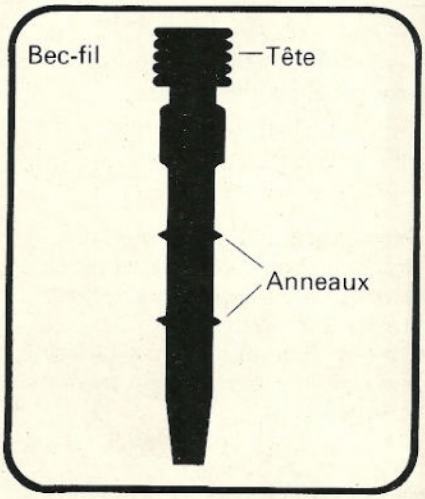

Le bec-fil est mis automatiquement en place dans la pince par le changeur de couleurs.

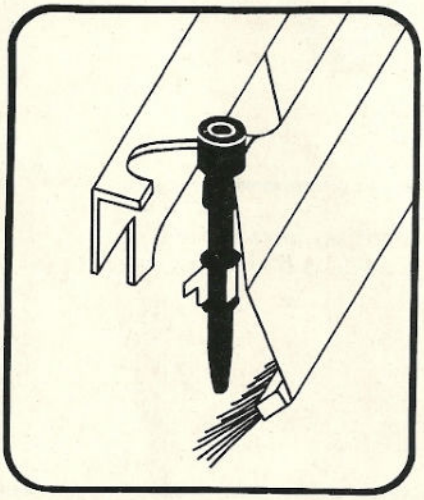

Si l'on est obligé d'insérer le bec-fil à la main, ouvrir la pince et introduire le bec-fil de façon à ce que la pince le tienne entre les deux anneaux.

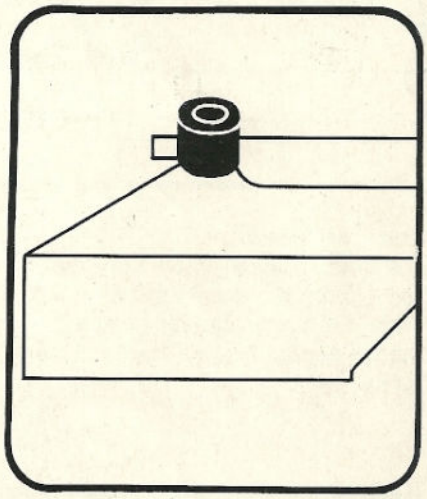

Important: Une fois la pince fermée seule la tête du bec-fil doit dépasser.

Les aiguilles, les poussoirs

La position des aiguilles

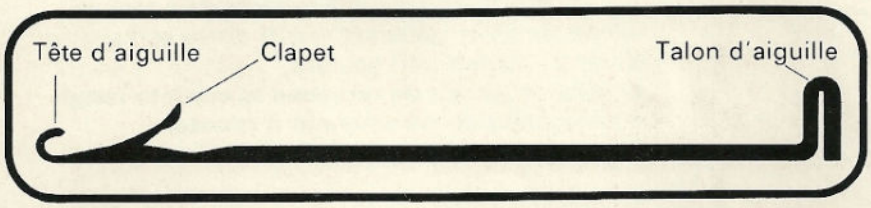

Les aiguilles ont deux positions

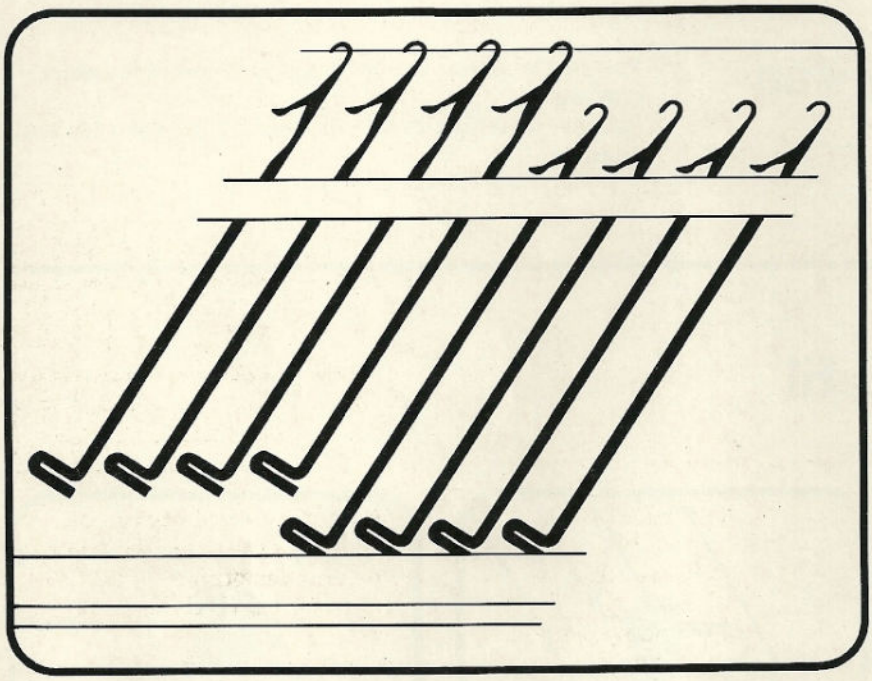

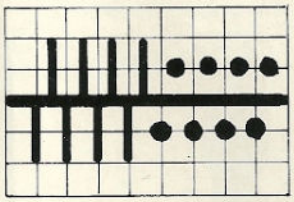

Position travail:
Les talons des aiguilles sont à environ 1,5 cm du rail d'aiguille. Les têtes d'aiguilles doivent être au même niveau que le haut des fontures.

Position hors travail:
Les talons d'aiguilles touchent le rail.

Présentation schématique:
Trait vertical au dessus de la ligne horizontale = aiguilles en travail sur fonture arrière.
Trait vertical en dessous du trait horizontal = aiguilles en travail sur fonture avant.
• = aiguilles hors travail.

Règle des aiguilles:

En tricotant sur les deux fontures, il faut absolument suivre cette règle.

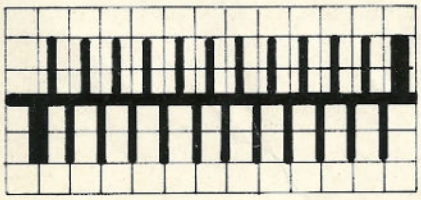

Dernière aiguille à droite = sur fonture arrière

Dernière aiguille à gauche = sur fonture avant

Position des poussoirs

Les poussoirs ont trois positions

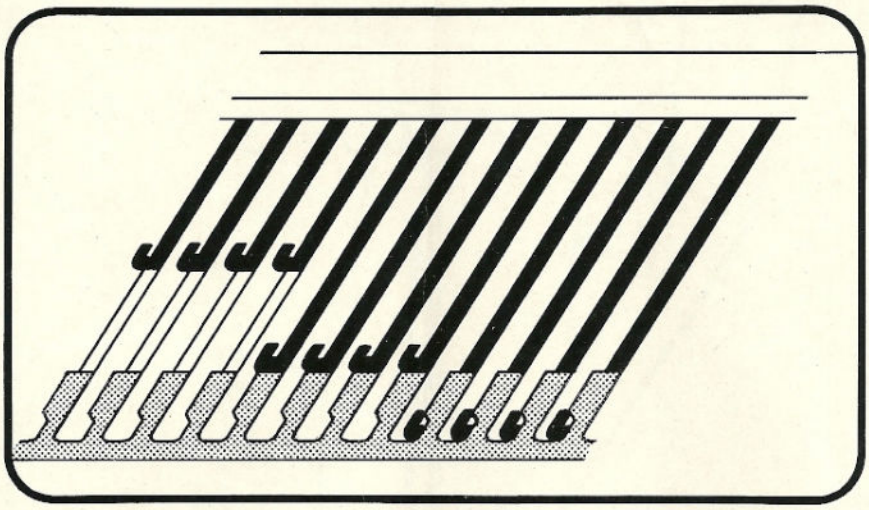

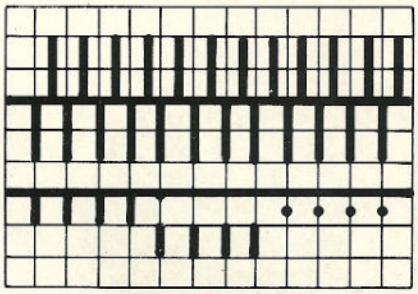

Position travail:
Les talons des poussoirs sont à environ 1,5 cm du rail bloqueur.

Position attente:
Les talons des poussoirs touchent le rail bloqueur.

Position hors travail = Dans le rail bloqueur:
Les talons des poussoirs sont dans le rail bloqueur.

Présentation schématique:
Pour la présentation schématique la position des poussoirs est indiquée derrière un trait fin et horizontal.
Un court trait vertical touchant cette ligne horizontale = poussoirs en position travail.
Court trait vertical éloigné d'un carré de cette ligne horizontale = poussoirs en position attente.
• = poussoirs hors travail = dans le rail bloqueur.

Sortir les poussoirs du rail bloqueur ou les rentrer

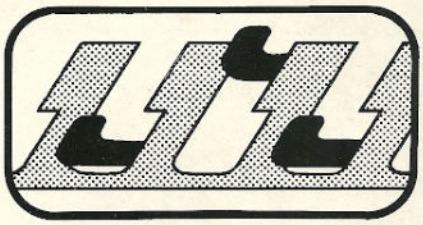

Le rail bloqueur a un bouton à son extrémité gauche. Le pousser vers la droite et le maintenir.

Maintenant les poussoirs peuvent être sortis du rail bloqueur ou rentrés. En lâchant le rail bloqueur il se ferme automatiquement.

Important: Si un poussoir est coincé dans la partie supérieure du rail bloqueur, il l'empêche de se fermer correctement et ceci peut occasionner des fautes au tricot.

Enfilage de la laine

Paraffiner et bobiner la laine

Il est extrêmement important de paraffiner et bobiner correctement la laine.
Pour faire la pelote avec une bobineuse laissez glisser la laine sur le pain de paraffine qui fait partie des accessoires.
Faites attention de ne pas serrer trop fort la laine pour obtenir une pelote souple.

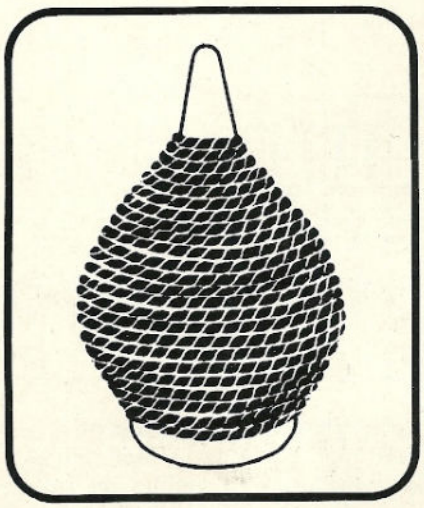

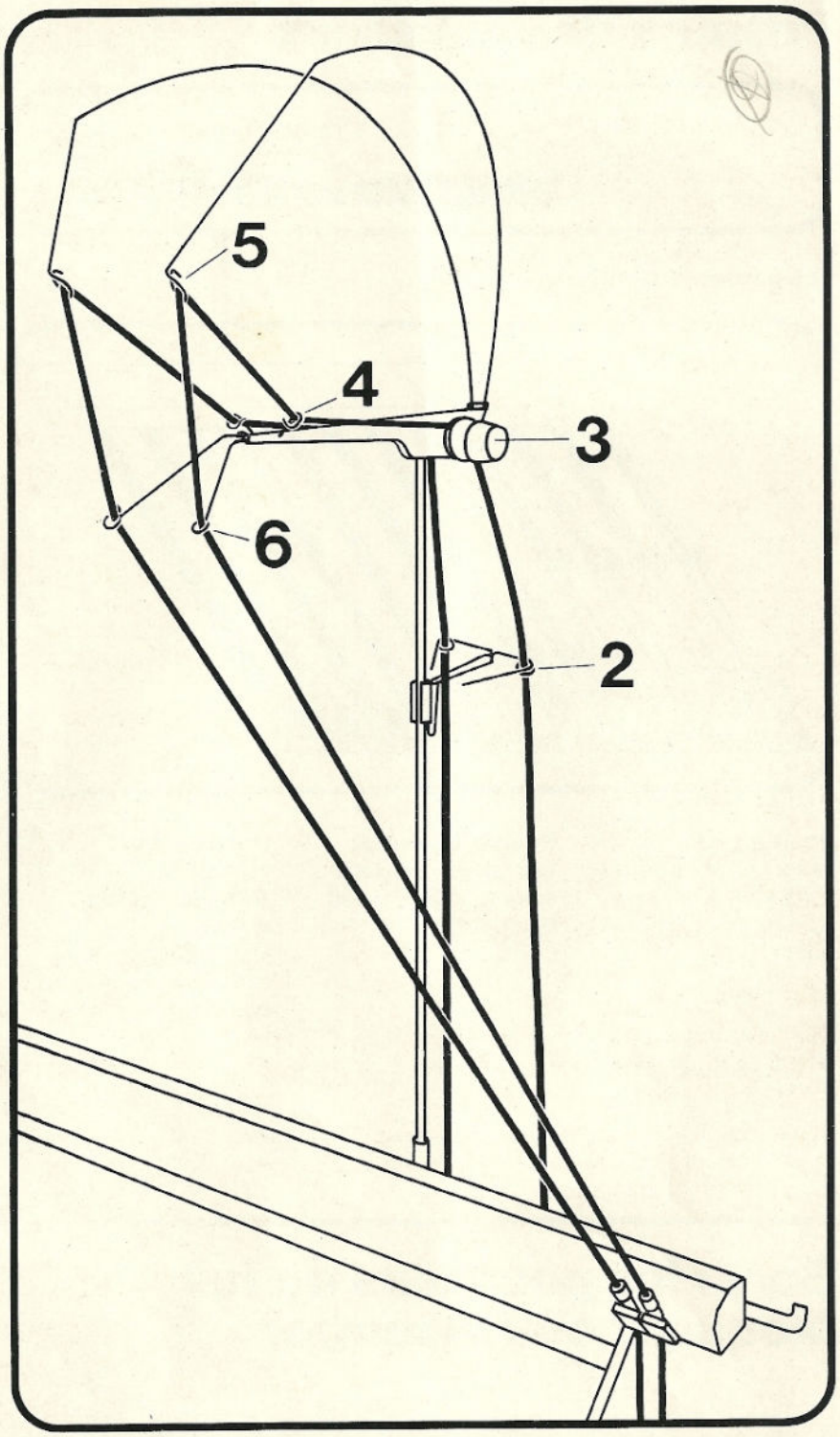

Enfiler la laine dans le guide-fil

– **Passez le fil dans l'œillet 2.**
– **Passez-le ensuite entre les deux disques de freinage 3** en écartant le disque extérieur.

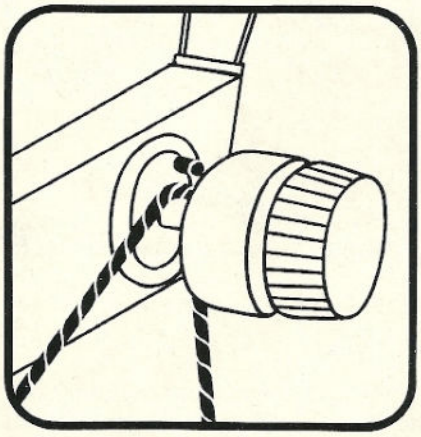

Veillez à ce que le fil passe en dessous du petit ergot.

– **Passez le fil dans l'œillet 4**
– **Dans l'œillet 5**
– **Dans l'œillet 6**

Les disques de freinage sont numérotés de 1 à 7. Ils sont réglés à 3½, ce qui convient à la majorité des fils. Ils faut adopter un réglage différent uniquement pour des fils très gros ou très fins.

Règle générale:

Si des boucles se forment à la lisière du tricot, régler le disque de freinage sur un numéro plus élevé.

Si les mailles de lisière sont trop serrées ou ne sont même pas tricotées, régler le disque de freinage sur un numéro plus petit.

Enfiler la laine dans les bec-fils

Important: La laine du guide-fil droit dans le bec-fil droit et la laine du guide-fil gauche dans le bec-fil gauche.

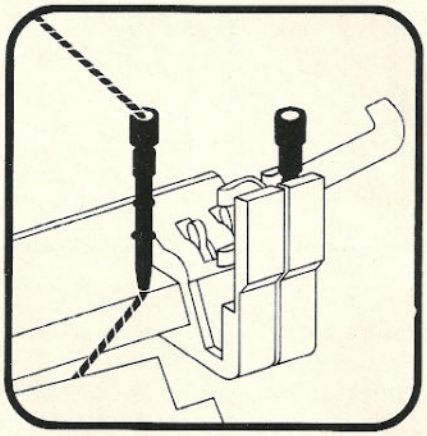

– **Tirer deux fois le crochet du changeur de couleurs vers la droite.**
Les deux bec-fils sont en haut.
– **Sortir le bec-fil gauche de son support** en le poussant vers la gauche.
– **Enfiler la laine en tenant bien le bout.**
– **Remettre le bec-fil dans le support.**

Attention: les deux anneaux du bec-fil doivent se trouver entre les 2 pinces du support.

– **Faire passer le bout de laine entre les deux fontures** et le fixer au pince-laine, qui se trouve à droite de la fonture avant.
– **Pousser le support du bec-fil gauche vers le bas.**

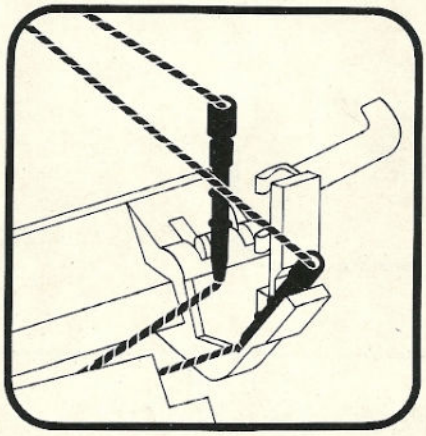

A présent on peut enfiler la laine dans le bec-fil droit de la même façon.

Enfilage de la laine

Prendre le bec-fil dans la pince du chariot

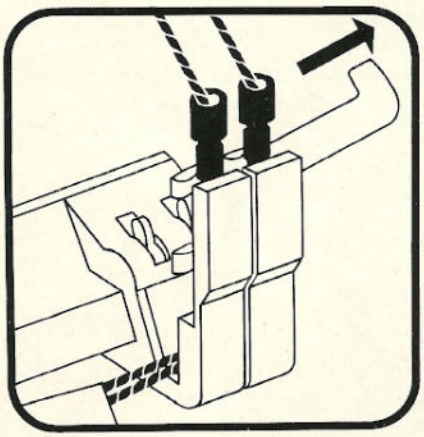

– Tirez deux fois le crochet du changeur de couleurs vers la droite.
Les deux bec-fils sont en haut.

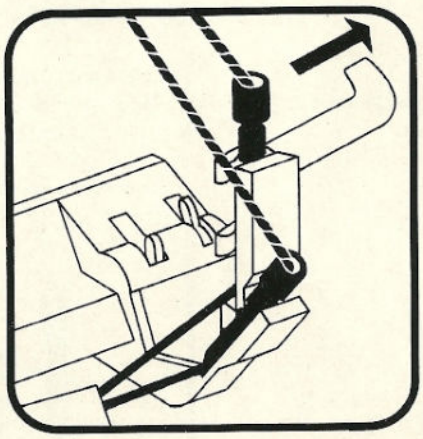

– Poussez le bec-fil avec lequel vous voulez d'abord tricoter vers le bas.
– Tirez une fois le crochet du changeur de couleurs vers la droite.

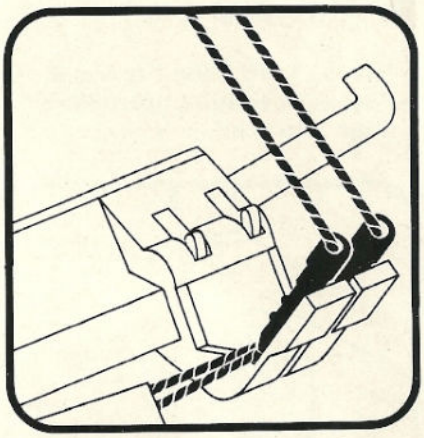

– Poussez le deuxième bec-fil vers le bas.

Vous pouvez maintenant conduire le chariot vers la droite jusqu'à ce que le crochet du changeur de couleurs soit actionné, le bec-fil désiré est ainsi mis automatiquement dans la pince du chariot.

Changement de couleur automatique

Conduisez le chariot à droite jusqu'à ce que le crochet soit actionné. Si vous ne voulez pas changer de couleur n'amenez pas le chariot en bout de course.

Ne jamais bouger le chariot quand un bec-fil vide se trouve dans la pince du chariot.

Important: Ne jamais conduire le chariot en bout de course à droite, quand un support avec bec-fil ou deux supports sont en haut. Dans ce cas mettre les deux bec-fils à la main dans leurs supports et recommencer.

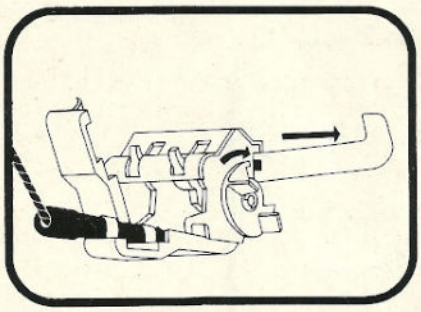

Mettre le changeur deux couleurs hors travail

– Prenez le bec-fil avec lequel vous voulez tricoter dans la pince du chariot.
– Tirez une fois le crochet du changeur de couleur vers la droite.
– Poussez les deux supports de bec-fil vers le bas.
– Tirez le crochet vers la droite et tournez le disque d'arrêt vers l'arrière.

Chariot vide pour faire tomber les mailles

Pour faire tomber votre ouvrage sans arrêter les mailles conduisez le chariot à droite en bout de course, abaisser le support avec le bec-fil et passer le chariot à vide.

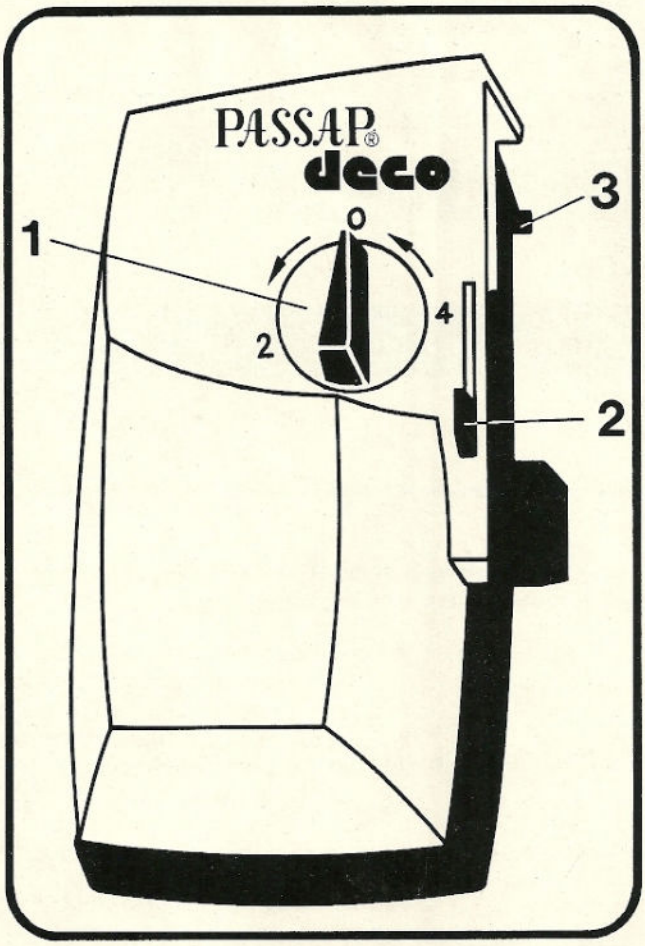

1 Le disque sélecteur

Il ne peut être tourné qu'à gauche, c.-à-d. dans le sens contraire des aiguilles d'une montre.

0 = hors travail

2 = la carte perforée tourne tous les deux rangs.

4 = la carte perforée tourne tous les quatre rangs.

2 Le bouton d'accouplement

Il sert à fixer le sélecteur au chariot.

3 Le rail supérieur du sélecteur

Le profil du haut à l'arrière du sélecteur.

Mise en place du sélecteur

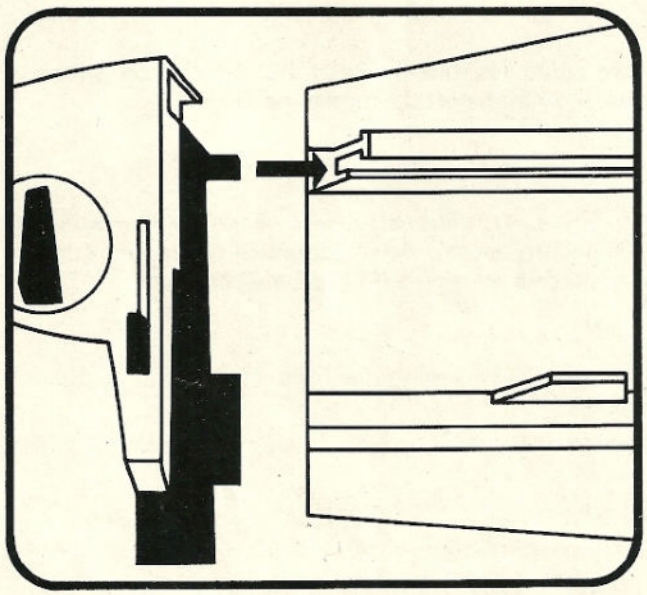

- **Disque du sélecteur sur 0.**
- **Introduire le rail du sélecteur dans le rail supérieur du prolongement de la fonture.**
- **Pousser le sélecteur vers la droite** en le faisant glisser par-dessus l'arrêt du prolongement de la fonture, le pousser ensuite légèrement contre la fonture pour l'introduire dans le rail inférieur de celle-ci.
- **Pour fixer le sélecteur au chariot, pousser le bouton d'accouplement vers le haut,** tout en approchant en même temps le sélecteur du chariot. Pousser le bouton vers le bas, il s'enclenche et le sélecteur est fixé au chariot.

Le porte carte

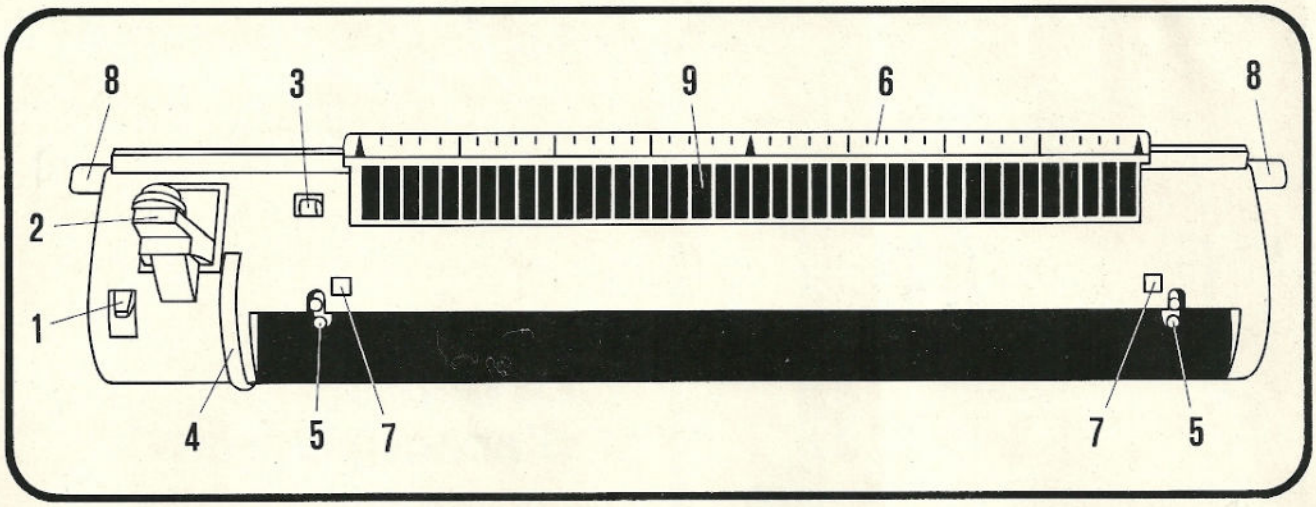

1 La manette de déblocage

Avec la manette de déblocage on débloque la carte perforée pour la tourner manuellement.

2 Levier de transport automatique

Ce levier fait tourner la carte automatiquement.

3 Le bouton de blocage

Avec ce bouton on peut mettre les touches du sélecteurs en position B (repos).

4 La roue de transport

Avec cette roue la carte perforée peut être tournée manuellement quand elle est débloquée.

5 Les roues dentées

Les dents des roues doivent s'enclencher dans les trous de transport de la carte perforée.

6 Echelle graduée

Le milieu est indiqué par une flèche qui correspond au milieu du dessin. Normalement la flèche doit être placée face à un repère de la crémaillère.

7 Voyant du porte carte

Ici sont visibles le numéro des rangs et autres indications.

8 Système de verrouillage

Pour la fixation du porte carte.

Déballage et montage du DECO

Veuillez bien conserver cet emballage spécial afin de pouvoir emballer correctement votre DECO à n'importe quelle occasion.

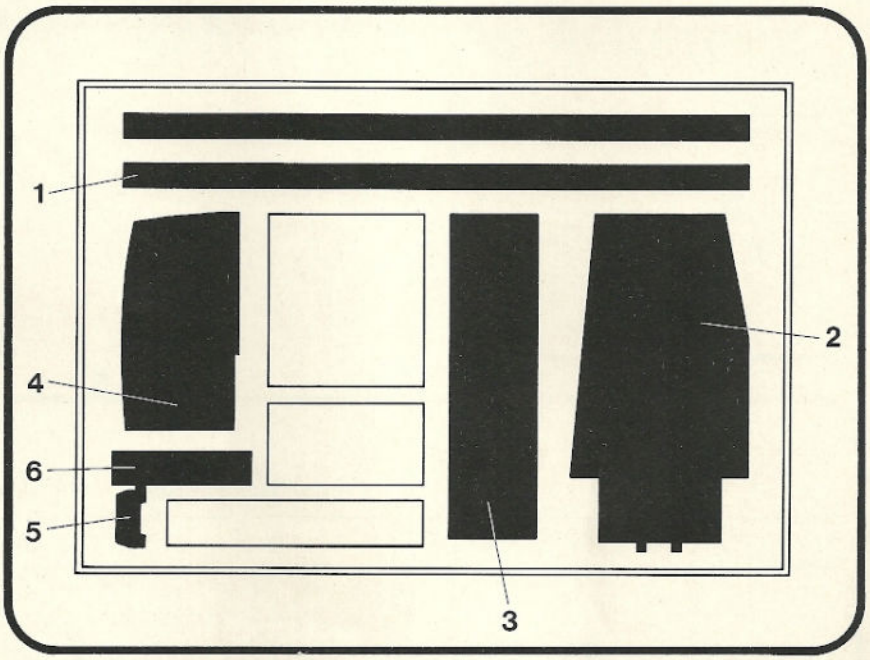

Le mode d'emploi et l'enveloppe avec les 20 cartes perforées se trouvent au-dessus du porte carte et du sélecteur.

1 Crémaillère en deux parties

2 Prolongement gauche de la fonture

3 Porte carte pour cartes perforées

4 Sélecteur

5 Support du sélecteur

6 Pochette contenant:
3 vis gris-foncé (à fixer au chariot DUOMATIC 80).
3 vis argentées (à fixer au chariot DUOMATIC).
Pièce de prolongation pour bouton du rail bloqueur.
2 boulons à 6 pans pour le montage du prolongement gauche de la fonture.
8 goupilles de positionnement.
8 clips en plastique pour cartes perforées.
Clé spéciale pour le montage du prolongement gauche de la fonture.

Montage de la crémaillère

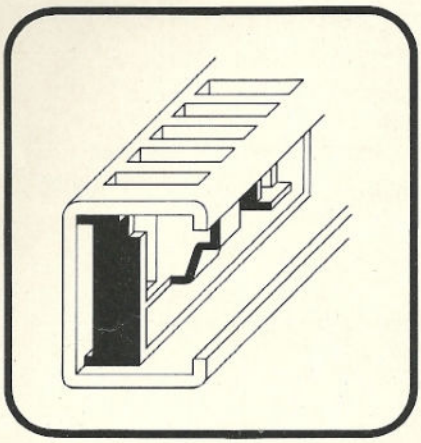

Introduire selon dessin les coulisseaux de positionnement dans la crémaillère, en poussant leur manette en forme de «U» vers le bas. Veiller à ce que les deux dents plus petites du coulisseau soient à droite et la dent plus grande à gauche, selon dessin.

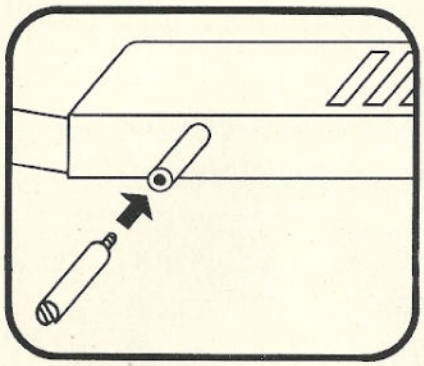

– Visser le prolongement sur le bouton du rail bloqueur.

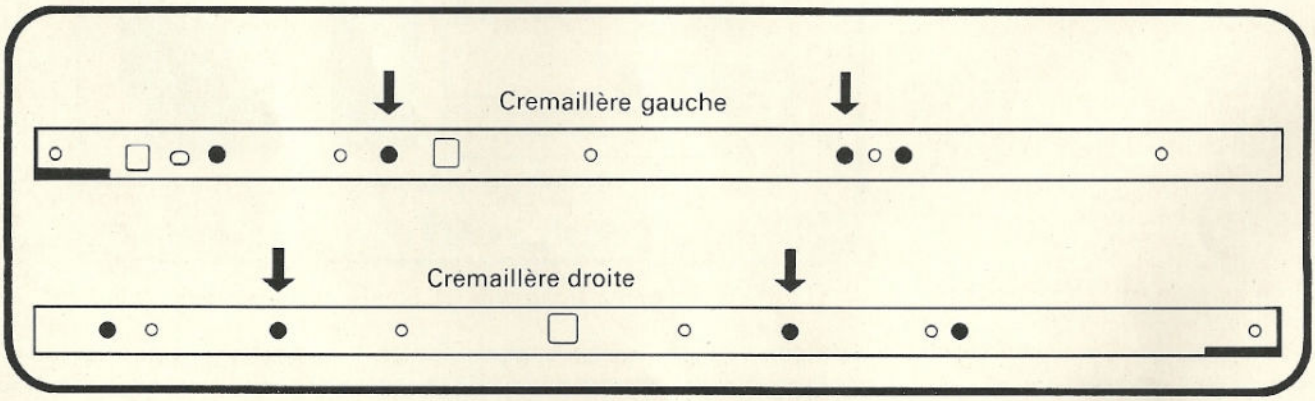

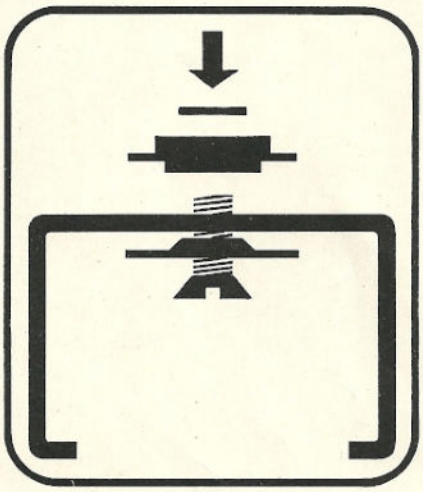

2 vis se trouvent déjà fixées aux deux moitiés de la crémaillère.

Si les vis ne sont plus dans la crémaillère, les réinsérer dans les trous indiqués par les flèches.

Introduire la vis et la rondelle à ressort selon dessin.

Ensuite placer la rondelle en acier et celle en carton par-dessus la vis.

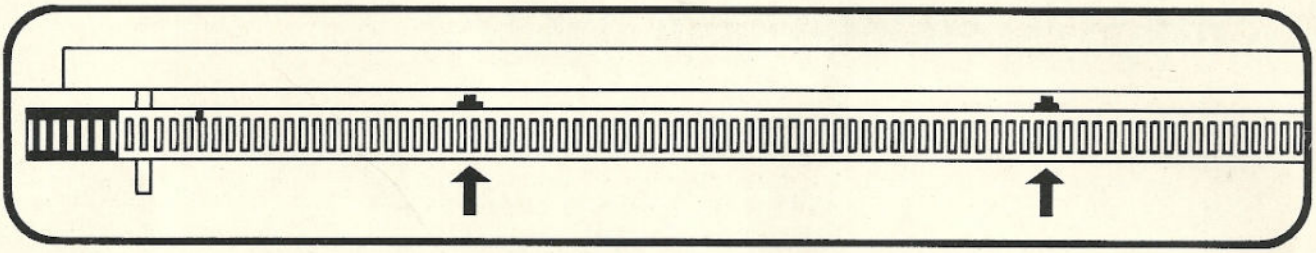

– **Visser la moitié gauche de la crémaillère,** échelle devant soi, au bord avant de la fonture.
Le bouton du rail bloqueur passe par le grand trou à gauche de la crémaillère.

– **Fixer la moitié droite de la crémaillère de la même façon.**

Montage du prolongement gauche de la fonture

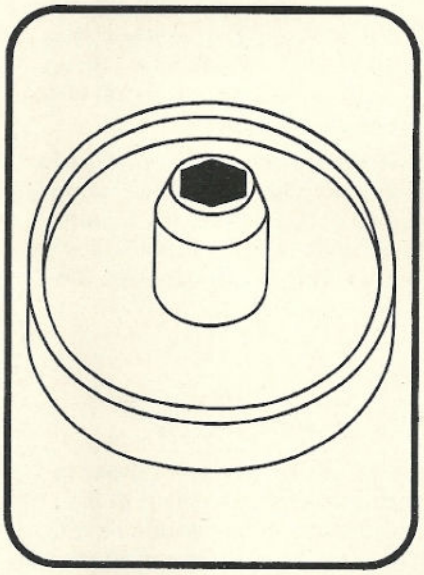

– **Avec la clé spéciale, dévisser les deux boulons à 6 pans qui se trouvent sous le côté gauche de la fonture avant.**
Garder les boulons et les rondelles à ressort.

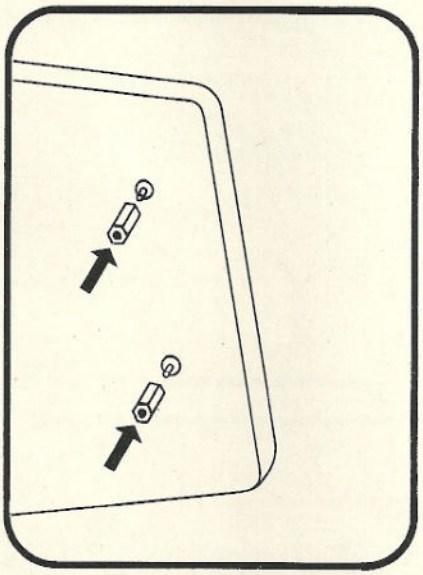

– **Placer les boulons à 6 pans dans la clé et les visser** à la place des boulons que vous avez dévissés.

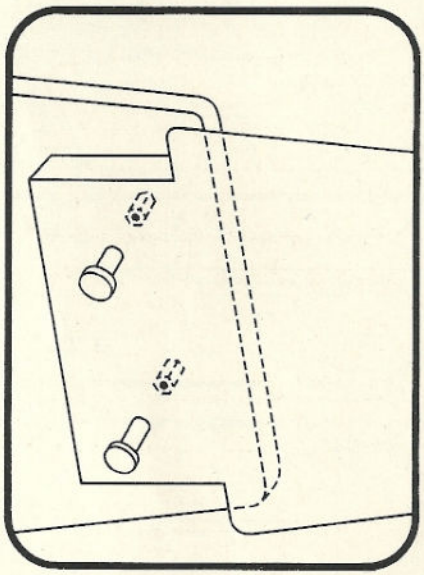

– **Fixer le prolongement de la fonture avec les boulons spéciaux.**

Montage du support pour DECO

Attention: Le support du ALINEA ne peut pas être utilisé pour le DECO. (Vis claires pour DUOMATIC «rose», vis foncées pour DUOMATIC 80.)

– **Enlever le chariot avant de la fonture,** touche à flèche déclenchée. Si le prolongement de la fonture est déjà fixé, tirer le chariot vers le haut en poussant en même temps le coin gauche du prolongement vers le bas.

– **Retourner le chariot** (verrou d'accouplage à droite).

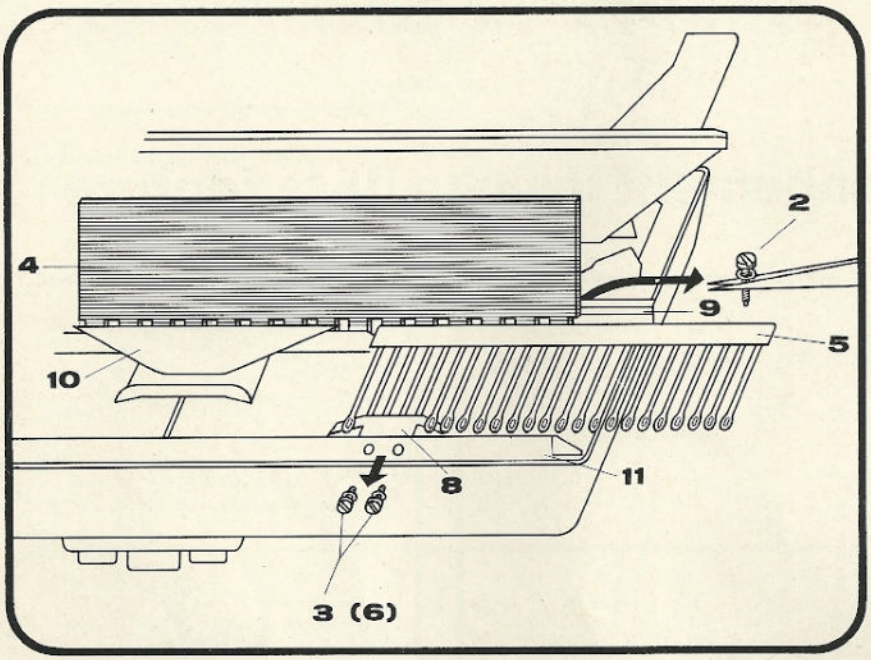

Préparation

– **Enlever la vis (2)** avec sa rondelle à ressort et la garder.

– **Insérer la règle dentée (4)** entre la glissière (9) et la came poussoirs auxiliaire (10).

– **Insérer le peigne-reporteur (5)** entre la règle dentée (4) et le reteneur des poussoirs (8), de façon à ce que quatre aiguilles soient coincées en dessous du reteneur des poussoirs (8) et le tiennent en place.

– **Maintenant seulement, enlever les vis (3)** avec les rondelles à ressort. Elles seront ensuite remplacées par de nouvelles vis plus longues (6) avec des rondelles à ressort.

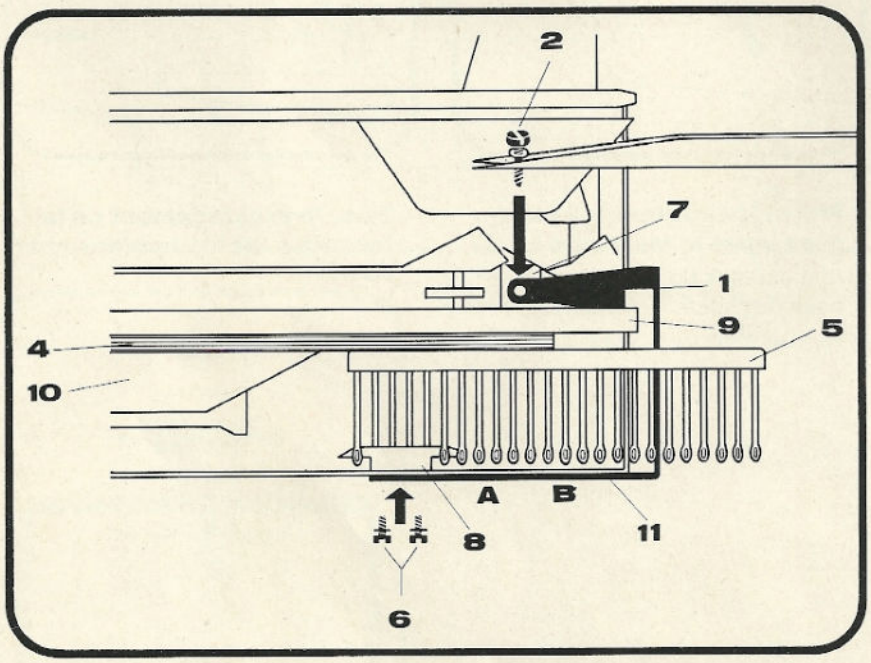

Montage du support

– **Insérer le support (1) par la droite,** les chevilles A et B doivent s'enclencher à l'avant dans le bord du corps du chariot (11).

– **Avec la vis (2) et la rondelle à ressort, visser le bout le plus court du support** en veillant à ce que le bout soit au-dessus de la came-poussoirs auxiliaire (7).

– **Visser le bout le plus long du support** au reteneur des poussoirs (8) avec les nouvelles vis plus longues (6) et les rondelles à ressort. Les nouvelles vis plus longues (6) ne doivent être utilisées qu'avec le support.

– **Enlever le peigne-reporteur (5) et la règle dentée (4),** retourner le chariot et le remettre sur la fonture avant.

Maintenant, le support est fixé au chariot et prêt à l'usage.